MONIER

MODEL TUILE DU NORD

Collectie speciale dakpannen

30 JAAR PRODUCT-GARANTIE

15 JAAR DAKSYSTEEM-GARANTIE

MORE POWER TO YOUR ROOF

MODEL
TUILE DU NORD

Collectie speciale dakpannen

AMBACHTELIJK & KLEIN

De negentiende eeuw herleeft met het model Tuile du Nord. Deze kleine, vlakke dakpan met ronde wel roept nostalgie op naar de tijden van het ambachtelijke bouwen. Horizontale belijning creëert een mooi lijnenspel waarbij afwerking tot in detail is uitgevoerd en waarmee het dak tot leven wordt gebracht.

Technische gegevens:

Keramische dakpan	
Afmeting (l x b)	281 x 214 mm
Gemiddelde werkende breedte	189 mm
Gewicht	20 N
Gemiddeld aantal per m²	23,1
Gemiddeld gewicht per m²	ca. 460 N
Dakhelling minimaal	25°
(van 15° tot 25° advies vragen bij de afdeling Dakservice)	
Latafstand	
- minimale latafstand	223 mm
- gemiddelde/ideale latafstand	227 mm
- maximale latafstand	231 mm
Modelgebonden daksysteemcomponenten	
Panhaak Tuile du Nord, rekenwaarde	168 N

Door bakkrimp zijn kleine afwijkingen mogelijk. Indien u aan uiterste maten gebonden bent is het raadzaam vooraf te controleren of de geleverde dakpannen en gevelpannen deze toelaten.

Rode scherf naturel

natuurrood

Rode scherf glanzend verglaasd

gitzwart

bruin

lichtbruin

Rode scherf mat verglaasd

zwart

Blauwe scherf naturel gesmoord

blauw gesmoord

De kleuren van de getoonde dakpannen benaderen zoveel mogelijk de werkelijke kleuren. Vraag voor de juiste kleurnuancering altijd monsters aan.

MODEL TUILE DU NORD

Collectie speciale dakpannen

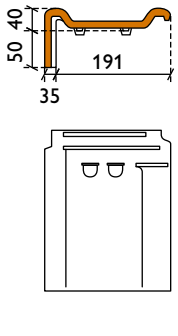

gevelpan links

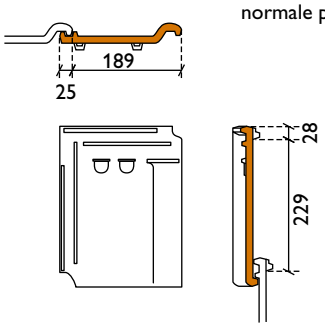

normale pan

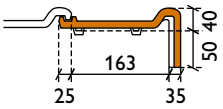

gevelpan rechts

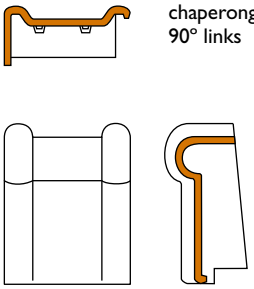

chaperongevelpan 90° links

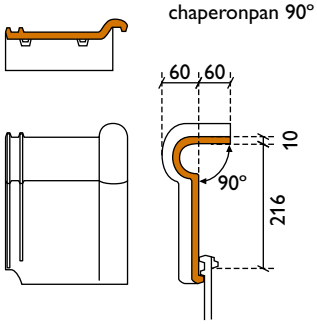

chaperonpan 90°

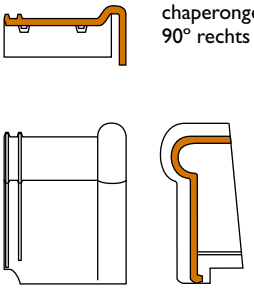

chaperongevelpan 90° rechts

topgeveleindvorst

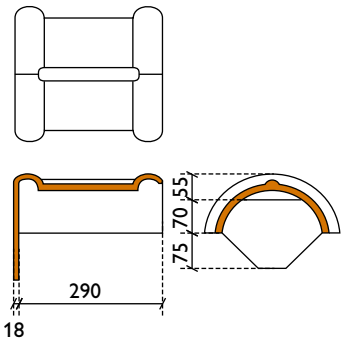

halfronde vorst model Tegelen

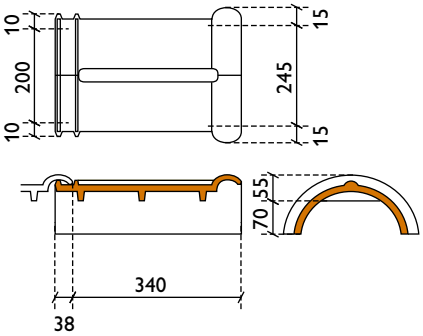

topgevelbeginvorst

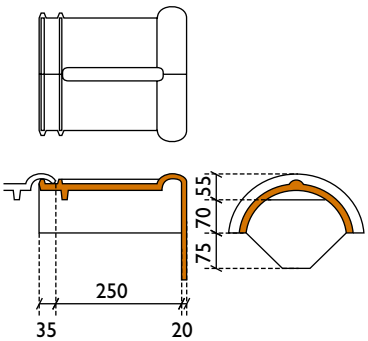

hoekkeperbeginvorst

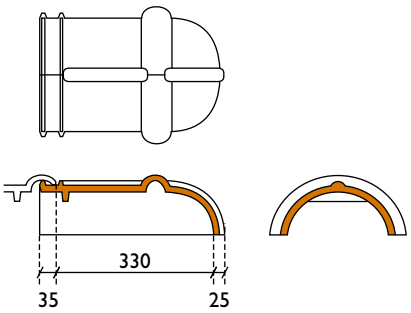

*Voor de hoekkeper kunt u als optie het model schubvorst toepassen

universeel broekstuk

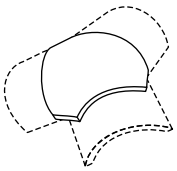

ventilatiepan (ventilatieopening ca. 800 mm²)

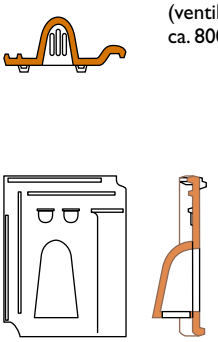

Kijk op www.monier.nl voor uitgebreidere technische informatie.

KIES VOOR EEN MONIER-DAK

TOPKWALITEIT VOOR LANGE TERMIJN

We bieden steeds de beste kwaliteit bij de keuze voor onze dakpannen en daksysteemcomponenten. Alle producten worden vervaardigd volgens de strengste kwaliteitsnormen. Zowel de grondstoffen als de eindproducten worden op zeer regelmatige basis uitvoerig getest en gecontroleerd. Klaar om een lange tijd optimaal te functioneren.

GETEST EN GOEDGEKEURD

MONIER ontwerpt en produceert alle dakpannen en daksysteemcomponenten zelf. Op die manier worden alle onderdelen om tot een goed werkend dak te komen perfect op elkaar afgestemd. Alle onderdelen worden uitvoerig getest in eigen en onafhankelijke testcentra.

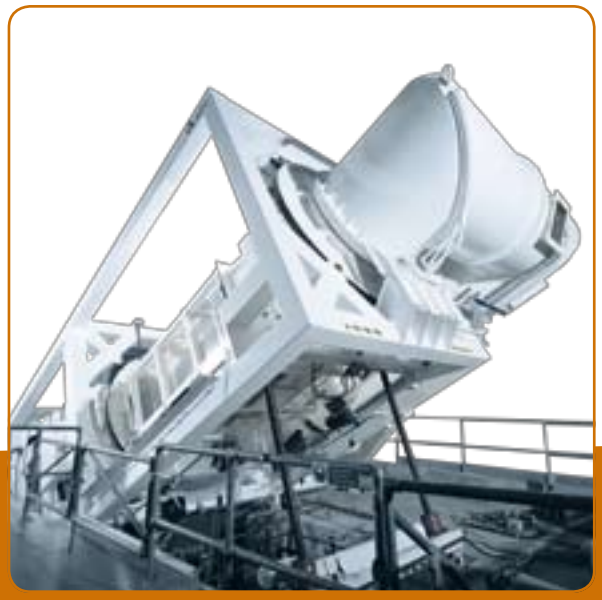

Uniek in de dakenbranche is de eigen wind- en regentunnel die diverse weersomstandigheden nabootst en het effect ervan op de producten weergeeft.

30 JAAR PRODUCTGARANTIE

30 JAAR PRODUCT-GARANTIE

MONIER-dakpannen hebben een garantieperiode van 30 jaar.
Dit houdt in dat de pannen vorstbestendig, waterdicht en bestand tegen breuk zijn volgens de daarvoor geldende Europese normen. MONIER-producten voldoen minimaal aan de geldende normen en voorschriften.

15 JAAR DAKSYSTEEM-GARANTIE

15 JAAR DAKSYSTEEM-GARANTIE

Behalve de productgarantie biedt MONIER ook de voorwaardelijke Daksysteemgarantie aan.
Deze garantie omvat een periode van 15 jaar en betreft de weersbestendigheid van de aangebrachte dakbedekking van MONIER (dakpannen, hulpstukken en daksysteemcomponenten).

Monier B.V., Heeswijk 155, Postbus 29, 3417 ZG Montfoort
T 0348 - 47 65 00 **F** 0348 - 47 24 10 **E** infoNL@monier.com www.monier.nl

MONIER-TDN-K/09-10/-5