MONIER

MODEL OVH 200

Collectie geprofileerde dakpannen

30 JAAR PRODUCT-GARANTIE

15 JAAR DAKSYSTEEM-GARANTIE

DUBOKEUR®
Rode scherf naturel en rode scherf geëngobeerd

MORE POWER TO YOUR ROOF

MODEL OVH 200

Collectie geprofileerde dakpannen

KLASSIEK & EXCLUSIEF

Grote klasse heeft een naam: het model Opnieuw Verbeterde Holle. Traditie wordt voortgezet met een exclusief resultaat. Deze in het modulaire systeem toepasbare dakpan met sprekende vorm en krachtige structuur, heeft een sterke golving en creëert een mooi schaduwspel. Vooral de verglaasde varianten binnen dit kleurenscala zijn erg bijzonder.

De OVH 200 is iets kleiner van formaat in vergelijking met de OVH 206.

MONIER heeft oog voor duurzaamheid en beschikt als enige over DUBOKEUR voor het model OVH 200, in de afwerkingen rode scherf naturel en rode scherf geëngobeerd. Met de keuze voor deze keramische dakpannen draagt u bij aan de bescherming van het milieu.

Technische gegevens:

Keramische dakpan	
Afmeting (l x b)	371 x 263 mm
Gemiddelde werkende breedte	200 mm
Gewicht	27 N
Gemiddeld aantal per m²	16,3
Gemiddeld gewicht per m²	ca. 440 N
Dakhelling minimaal	25°
(van 15° tot 25° advies vragen bij de afdeling Dakservice)	
Latafstand	
- minimale latafstand	306 mm
- gemiddelde/ideale latafstand	307 mm
- maximale latafstand	308 mm
Modelgebonden daksysteemcomponenten	
Euro-panhaak OVH 200, rekenwaarde	145 N

De gemiddelde latafstand is gelijk aan de ideale maat. Door bakkrimp zijn kleine afwijkingen mogelijk. Indien u aan uiterste maten gebonden bent is het raadzaam vooraf te controleren of de geleverde dakpannen en gevelpannen deze toelaten.

Rode scherf naturel

natuurrood

Rode scherf glanzend verglaasd

extra donkerbruin

gitzwart

Rode scherf mat verglaasd

zwart

Rode scherf geëngobeerd

herfstkleur

donkerbruin

De kleuren van de getoonde dakpannen benaderen zoveel mogelijk de werkelijke kleuren. Vraag voor de juiste kleurnuancering altijd monsters aan.

MODEL OVH 200

Collectie geprofileerde dakpannen

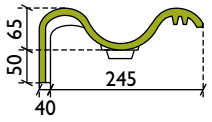

gevelpan links

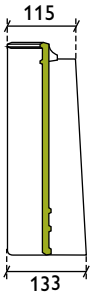

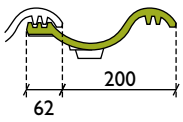

normale pan

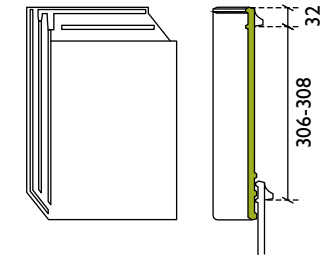

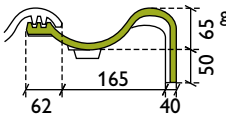

gevelpan rechts

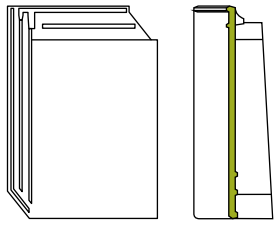

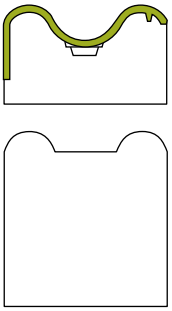

chaperongevelpan
70°* en 90° links

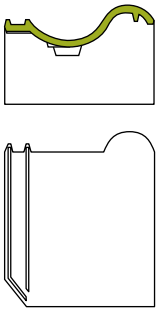

chaperonpan
70°* en 90°

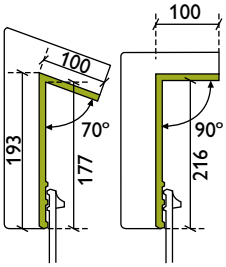

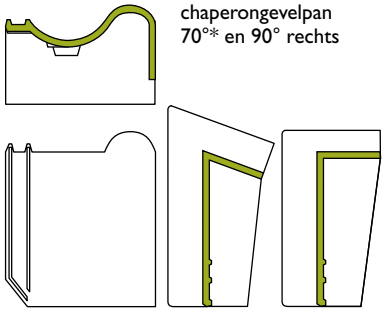

chaperongevelpan
70°* en 90° rechts

topgeveleindvorst

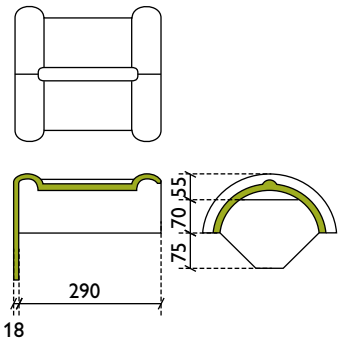

halfronde vorst model Tegelen

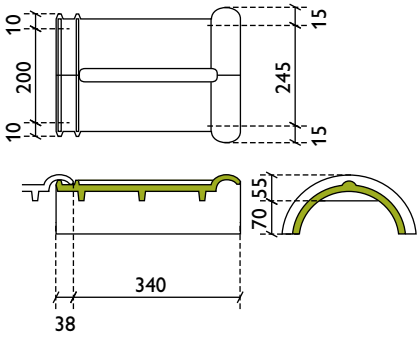

topgevelbeginvorst

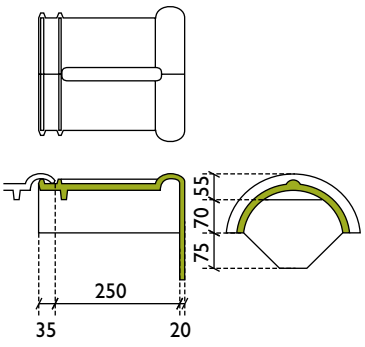

hoekkeperbeginvorst

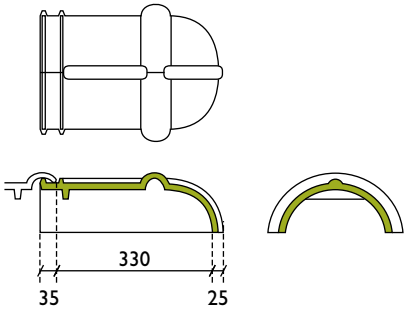

universeel broekstuk
1 x nok
halfronde vorst
2 x hoekkeper
halfronde vorst

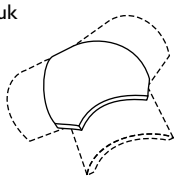

universeel broekstuk
1 x nok
halfronde vorst
2 x hoekkeper
schubvorst

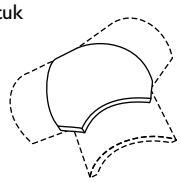

ventilatiepan
(ventilatieopening
ca. 1.500 mm²)

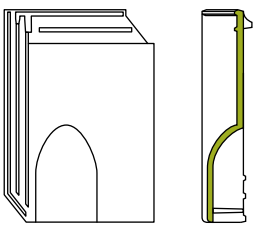

Voor de hoekkeper kunt u als optie
het model schubvorst toepassen

* **Op aanvraag leverbaar.** Kijk op www.monier.nl voor uitgebreidere technische informatie.

KIES VOOR EEN MONIER-DAK

TOPKWALITEIT VOOR LANGE TERMIJN

We bieden steeds de beste kwaliteit bij de keuze voor onze dakpannen en daksysteemcomponenten. Alle producten worden vervaardigd volgens de strengste kwaliteits-normen. Zowel de grondstoffen als de eindproducten worden op zeer regelmatige basis uitvoerig getest en gecontroleerd. Klaar om een lange tijd optimaal te functioneren.

DUBOKEUR®

kiwa gecertificeerd ISO 9001 KWALITEIT KWALITEITSMANAGEMENT

kiwa gecertificeerd KOMO® KOMO

CE

Rode scherf naturel en rode scherf geëngobeerd

30 JAAR PRODUCTGARANTIE

30 JAAR PRODUCT-GARANTIE

MONIER-dakpannen hebben een garantieperiode van 30 jaar. Dit houdt in dat de pannen vorstbestendig, waterdicht en bestand tegen breuk zijn volgens de daarvoor geldende Europese normen. MONIER-producten voldoen minimaal aan de geldende normen en voorschriften.

15 JAAR DAKSYSTEEM-GARANTIE

15 JAAR DAKSYSTEEM-GARANTIE

Behalve de productgarantie biedt MONIER ook de voorwaardelijke Daksysteemgarantie aan. Deze garantie omvat een periode van 15 jaar en betreft de weerbestendigheid van de aangebrachte dakbedekking van MONIER (dakpannen, hulpstukken en daksysteemcomponenten).

GETEST EN GOEDGEKEURD

MONIER ontwerpt en produceert alle dakpannen en daksysteemcompo-nenten zelf. Op die manier worden alle onderdelen om tot een goed werkend dak te komen perfect op elkaar afgestemd. Alle onderdelen worden uitvoerig getest in eigen en onafhankelijke testcentra. Uniek in de dakenbranche is de eigen wind- en regentunnel die diverse weersom-standigheden nabootst en het effect ervan op de producten weergeeft.

Monier B.V., Heeswijk 155, Postbus 29, 3417 ZG Montfoort
T 0348 - 47 65 00 **F** 0348 - 47 24 10 **E** infoNL@monier.com www.monier.nl

MONIER-OVH1200/09-10/-5